ประกาศองค์การบริหารส่วนตำบลหนองหว้า

เรื่อง เชิญชวนเสนอราคาซื้อ/จ้าง โดยวิธีเฉพาะเจาะจง

ด้วยองค์การบริหารส่วนตำบลหนองหว้า จะดำเนินการจัดซื้อ/จัดจ้าง โดยวิธีเฉพาะเจาะจง ดังนี้

-ก่อสร้างร่องระบายน้ำ หมู่ที่ ๖ สายบ้านนางจำปา อันวะลี -บ้านนายสมศักดิ์ วงจันทร์ โดยวางรางระบายน้ำสำเร็จรูปขนาดภายนอก ๐.๖๔x๐.๖๔ เมตร ยาว ๗๘ เมตร พร้อมฝาคอนกรีตสำหรับราง ๐.๔๙x๐.๔๙ เมตร การวางราให้ยาแนวรอยต่อรางด้านในและยาแนวการเชื่อมต่อบ่อพัก(ถ้ามี) ให้เรียบร้อย รายละเอียดตามแบบ อบต.หนองหว้ากำหนด จำนวน ๑โครงการ ประจำปีงบประมาณ พ.ศ. ๒๕๖๗

(ตามรายละเอียดแนบท้ายประกาศเชิญชวน)

ดังนั้น องค์การบริหารส่วนตำบลหนองหว้าจึงมีความประสงค์เชิญชวนผู้ประกอบการเข้าร่วมเสนอราคาต่อองค์การบริหารส่วนตำบลหนองหว้า สอบถามรายละเอียดเพิ่มเติมได้ที่ กองคลัง องค์การบริหารส่วนตำบลหนองหว้า ตำบลหนองหว้า อำเภอเมือง จังหวัดหนองบัวลำภู หรือสอบถามทางโทรศัพท์หมายเลข ๐-๔๒๓๑-๕๙๖๓ (เว้นวันหยุดราชการ) ตั้งแต่วันที่ ๑๓ สิงหาคม ๒๕๖๗ ถึงวันที่ ๑๖ สิงหาคม ๒๕๖๗ ในเวลาราชการ และเสนอราคาใน วันที่ ๑๖ สิงหาคม ๒๕๖๗ ตั้งแต่เวลา ๐๘.๓๐ น. ถึง ๑๖.๓๐ น. ณ กองคลัง องค์การบริหารส่วนตำบลหนองหว้า

ประกาศ ณ วันที่ ๑๓ เดือน สิงหาคม พ.ศ. ๒๕๖๗

(นายวิเชียร วงสิงห์)

นายกองค์การบริหารส่วนตำบลหนองหว้า

รายละเอียดแนบท้ายประกาศเชิญชวน

ด้วยองค์การบริหารส่วนตำบลหนองหว้า จะดำเนินการจัดซื้อ/จัดจ้างโดยวิธีเฉพาะเจาะจง ดังนี้

-ก่อสร้างร่องระบายน้ำ หมู่ที่ ๖ สายบ้านนางจำปา อันวะลี -บ้านนายสมศักดิ์ วงจันทร์ โดยวางรางระบายน้ำสำเร็จรูปขนาดภายนอก ๐.๖๔x๐.๖๔ เมตร ยาว ๗๘ เมตร พร้อมฝาคอนกรีตสำหรับราง ๐.๔๙x๐.๔๙ เมตร การวางราให้ยาแนวรอยต่อรางด้านในและยาแนวการเชื่อมต่อบ่อพัก(ถ้ามี) ให้เรียบร้อย รายละเอียดตามแบบ อบต.หนองหว้ากำหนด จำนวน ๑ โครงการ ประจำปีงบประมาณ พ.ศ. ๒๕๖๗

รวม ๑ โครงการ เป็นเงิน ๓๙๗,๑๐๙.๑๘ บาท (สามแสนเก้าหมื่นเจ็ดพันหนึ่งร้อยเก้าบาทสิบแปด-สตางค์)

ตารางแสดงวงเงินงบประมาณที่ได้รับจัดสรรและราคากลางในงานจ้างก่อสร้าง

๑. ชื่อ โครงการก่อสร้างร่องระบายน้ำ หมู่ที่ ๖ สายบ้านนางจำปา อันวะลี-บ้านนายสมศักดิ์ วงจันทร์ บ้านหนองผำ หมู่ที่ ๖ /หน่วยงานเจ้าของ โครงการ องค์การบริหารส่วนตำบลหนองหว้า

๒. วงเงินงบประมาณที่ได้รับจัดสรร ๓๒๖,๐๐๐.๐๐ บาท

๓. ลักษณะงาน

โดยสังเขป โครงการก่อสร้างร่องระบายน้ำ หมู่ที่ ๖ สายบ้านนางจำปา อันวะลี-บ้านนายสมศักดิ์ วงจันทร์ บ้านหนองผำ หมู่ที่ ๖ โดยวางรางระบายน้ำสำเร็จรูปขนาดภายนอก ๐.๖๔x๐.๖๔ ม. ยาว ๗๘.๐๐ ม. พร้อมฝาคอนกรีตสำหรับราง ๐.๔๙x๐.๔๙ ม. การวางรางให้ยาแนวรอยต่อรางด้านในและยาแนวการเชื่อมต่อบ่อพัก(ถ้ามี)ให้เรียบร้อย รายละเอียดตามแบบแปลน อบต.หนองหว้า

๔. ราคากลางคำนวณ ณ วันที่ ๗ สิงหาคม ๒๕๖๗ เป็นเงินจำนวน ๓๙๗,๑๐๙.๑๘ บาท

๕. บัญชีประมาณราคากลาง

๕.๑ บันทึกคณะกรรมการกำหนดราคากลาง

๕.๒ แบบสรุปราคากลางงานก่อสร้าง

๕.๓ ค่างานต้นทุนต่อหน่วย

๕.๔ รายละเอียดการคำนวณค่าขนส่ง

๕.๕ แบบสรุปข้อมูลวัสดุ

๖. รายชื่อคณะกรรมการกำหนดราคากลาง

๖.๑ นายศักดิ์ชาย ศุภเมธี ตำแหน่ง ผู้อำนวยการกองช่าง

๖.๒ นางสาวดวงรัตน์ คำอ้าย ตำแหน่ง ปลัด อบต.หนองหว้า

๖.๓ นายศรีสุวรรณ ชำนิหัส ตำแหน่ง หัวหน้าสำนักปลัด

ข้อมูลโครงการ

1. ข้อมูลทั่วไป งานก่อสร้างทาง

ชื่อโครงการ: ก่อสร้างร่องระบายน้ำ หมู่ที่ 6

สายทาง: สายบ้านนางจำปา อันวะลี-บ้านนายสมศักดิ์ วงจันทร์

สถานที่ก่อสร้าง: บ้านหนองผำ หมู่ที่ 6 ตำบลหนองหว้า อำเภอเมือง จังหวัดหนองบัวลำภู

ปริมาณงาน ฝาเรีจรูปขนาด ภายนอกกว้าง 0.64 ม. ภายในลึก 0.64 ม. ความยาวรวม 78.00 ม.

ฝาปิดรางสำเร็จรูปขนาดกว้าง 0.49 ม. ยาว 0.49 ม. ความยาวรวม 78.00 ม.

หน่วยงานเจ้าของโครงการ: องค์การบริหารส่วนตำบลหนองหว้า อำเภอเมือง จังหวัดหนองบัวลำภู

แบบเลขที่: แบบ อบต.หนองหว้ากำหนด ส่วน/กอง: กองช่าง

คำนวณราคากลางโดย: คณะกรรมการกำหนดราคากลาง เมื่อวันที่: 7 สิงหาคม 2567

2. คณะกรรมการกำหนดราคากลาง

คำสั่งคณะกรรมการกำหนดราคากลาง: 508/2567 ลงวันที่: 6 สิงหาคม 2567

ประธานกรรมการกำหนดราคากลาง: นายศักดิ์ชาย ศุภเมธี ตำแหน่ง: ผู้อำนวยการกองช่าง

กรรมการกำหนดราคากลาง: นางสาวดวงรัตน์ คำอ้าย ตำแหน่ง: ปลัดองค์การบริหารส่วนตำบลหนองหว้า

กรรมการกำหนดราคากลาง: นายศรีสุวรรณ ชำนิหัส ตำแหน่ง: หัวหน้าสำนักปลัด

3. เห็นชอบ/อนุมัติโครงการ

เห็นชอบ: นางสาวดวงรัตน์ คำอ้าย ตำแหน่ง: ปลัดองค์การบริหารส่วนตำบลหนองหว้า

อนุมัติ: นายวิเชียร วงสิงห์ ตำแหน่ง: นายกองค์การบริหารส่วนตำบลหนองหว้า

4. สัญญาจ้างแบบปรับราคาได้ ใช้สูตรค่า K

5. ข้อมูลคำนวณ Factor F ใช้ประเภท งานก่อสร้างทาง 1.3642

สรุปปริมาณงาน

ชื่อโครงการ/งานก่อสร้าง ก่อสร้างร่องระบายน้ำ หมู่ที่ 6

สายทาง สายบ้านนางจำปา อันวะลี-บ้านนายสมศักดิ์ วงจันทร์

ปริมาณงาน โดยวางระบายน้ำสำเร็จรูปขนาดภายนอก 0.64x0.64 ม. ยาว 78.00 ม. พร้อมฝาคอนกรีตสำหรับราง 049.x0.49 ม. การวางราง ให้ยาแนวรอยต่อรางด้านในและยาแนวการเชื่อมต่อบ่อพัก(ถ้ามี)ให้เรียบร้อย รายละเอียดตามแบบแปลน อบต.หนองหว้ากำหนด

สถานที่ก่อสร้าง บ้านหนองผำ หมู่ที่ 6 ตำบลหนองหว้า อำเภอเมือง จังหวัดหนองบัวลำภู

หน่วยงานเจ้าของโครงการ องค์การบริหารส่วนตำบลหนองหว้า อำเภอเมือง จังหวัดหนองบัวลำภู

แบบเลขที่ แบบ อบต.หนองหว้ากำหนด

คำนวณราคากลางโดย นายศรีสุวรรณ ชำนิหัส **เมื่อวันที่** 7 สิงหาคม 2567

1 งานขุดดิน

1.1 งานดินขุดถมกลับ

รางสำเร็จ(นอก)0.64x0.6	0.84	เมตร	ลึก	0.74	เมตร	ยาว	78.00	เมตร	=	48.485	ลบ.ม.
								รวมปริมาณงานดินขุดท่อ	=	49.00	ลบ.ม.

1.2 งานดินขุดถมกลับ(วัสดุแทนที่)

รางสำเร็จ(นอก)0.64x0.6	0.64	เมตร	ลึก	0.74	เมตร	ยาว	78.00	เมตร	=	36.941	ลบ.ม.
								รวมปริมาณวัสดุแทนที่	=	36.94	ลบ.ม.
									=	12.06	ลบ.ม.
								รวม	=	61.06	ลบ.ม.
								รวมค่างานดินขุดและถมกลับ	=	62.00	ลบ.ม.

2 งานทรายหยาบรองพื้น

2.1 ทรายรองพื้น	0.84	เมตร	0.05	เมตร	78.00	เมตร	=	3.28	ลบ.ม.
						รวมจำนวนคอนกรีตหยาบ	=	4.00	ลบ.ม.

3 งานรางระบายน้ำสำเร็จรูป

3.1 รางระบายน้ำคอนกรีตสำเร็จรูป ขนาดภายใน 0.40x0.40 ม. ภายนอก 0.64x0.64 ม. มีบ่ารองรับ	78.00	เมตร	=	78.00	ม.
		รวมจำนวนรางระบายน้ำ	=	78.00	ม.
3.2 ฝาคอนกรีตสำหรับราง 0.49x0.49 ม.	78.00	เมตร	=	156.00	ฝา
		(2 ฝา ต่อราง 1 เมตร) รวมจำนวนบ่อพักพร้อมฝา	=	156.00	ฝา

ลงชื่อ ประธานกรรมการ
นายศักดิ์ชาย ศุภเมธี
ผู้อำนวยการกองช่าง

ลงชื่อ กรรมการ
นางสาวดวงรัตน์ คำอ้าย
สัดองค์การบริหารส่วนตำบลหนองหว้

ลงชื่อ กรรมการ
นายศรีสุวรรณ ชำนิหัส
หัวหน้าสำนักปลัด

ราคางานก่อสร้างทาง

ชื่อโครงการ/งานก่อสร้าง ก่อสร้างร่องระบายน้ำ หมู่ที่ 6

สายทาง สายบ้านนางจำปา อันวะลี-บ้านนายสมศักดิ์ วงจันทร์

ปริมาณงาน โดยวางระบายน้ำสำเร็จรูปขนาดภายนอก 0.64x0.64 ม. ยาว 78.00 ม. พร้อมฝาคอนกรีตสำหรับราง 049.x0.49 ม. การวางราง ให้ยาแนวรอยต่อรางด้านในและยาแนวการเชื่อมต่อบ่อพัก(ถ้ามี)ให้เรียบร้อย รายละเอียดตามแบบแปลน อบต.หนองหว้ากำหนด

สถานที่ก่อสร้าง บ้านหนองผ้า หมู่ที่ 6 ตำบลหนองหว้า อำเภอเมือง จังหวัดหนองบัวลำภู

หน่วยงานเจ้าของโครงการ องค์การบริหารส่วนตำบลหนองหว้า อำเภอเมือง จังหวัดหนองบัวลำภู

แบบเลขที่ แบบ อบต.หนองหว้ากำหนด

คำนวณราคากลางโดย คณะกรรมการกำหนดราคากลาง **เมื่อวันที่** 7 สิงหาคม 2567

ลำดับ	รายการ	หน่วย	ปริมาณงาน	ราคาต่อหน่วย	ราคาทุน (บาท)	Factor F	ราคาต่อหน่วย x FF	ราคากลาง
1	**งานดิน**							
	1.1 งานขุดดินและถมคืน	ลบ.ม.	62.00	112.00	6,944.00	1.3642	152.79	9,473.00
2	**งานปรับระดับ**							
	2.1 งานทรายหยาบชุ่มน้ำ	ลบ.ม.	4.00	626.02	2,504.08	1.3642	722.48	3,416.07
3	**งานวางท่อระบายพร้อมบ่อพัก**							
	3.1 รางระบายน้ำคอนกรีตสำเร็จรูป ขนาดภายใน 0.40x0.40 ม. ภายนอก 0.64x0.64 ม. ยาว 78 เมตร พร้อมฝาปิดราง	เมตร	78.00	3,580.00	279,240.00	1.3642	4,883.84	380,939.21
4	**งานเบ็ดเตล็ด**							
	4.1 ป้ายโครงการ	ชุด	1.00	2,405.00	2,405.00	1.3642	3,280.90	3,280.90
					291,093.08		TOTAL	397,109.18

ผลรวมค่างานต้นทุนงานก่อสร้างทาง	=	291,093.08
ค่า FACTOR F งานก่อสร้างทาง	=	1.3642
รวมราคาค่าก่อสร้างเป็นเงินทั้งสิ้น	=	397,109.18

เป็นเงิน	สามแสนเก้าหมื่นเจ็ดพันหนึ่งร้อยเก้าบาทสิบแปดสตางค์

ขนาดหรือเนื้อที่ 78.00 ม.

เฉลี่ยราคา 5,091.14 บาท/ม.

คณะกรรมการกำหนดราคากลางได้มีมติเห็นชอบประมาณราคางานก่อสร้างงานทาง ตามคำสั่ง อบต.หนองหว้า 508/2567 6 สิงหาคม 2567

คณะกรรมการกำหนดราคากลาง

ลงชื่อ ประธานกรรมการ

นายศักดิ์ชาย ศุภเมธี

ผู้อำนวยการกองช่าง

ลงชื่อ กรรมการ

นางสาวดวงรัตน์ คำอ้าย

ปลัดองค์การบริหารส่วนตำบลหนองหว้า

ลงชื่อ กรรมการ

นายศรีสุวรรณ ชำนิหัส

หัวหน้าสำนักปลัด

แบบสรุปข้อมูลวัสดุ และค่าดำเนินการ

ชื่อโครงการก่อสร้าง ก่อสร้างร่องระบายน้ำ หมู่ที่ 6

สายทาง สายทางสายบ้านนางจำปา อันวะลี-บ้านนายสมศักดิ์ วงจันทร์

ปริมาณงาน โดยวางระบายน้ำสำเร็จรูปขนาดภายนอก 0.64x0.64 ม. ยาว 78.00 ม. พร้อมฝาคอนกรีตสำหรับราง 049.x0.49 ม. การวางราง ให้ยาแนวรอยต่อรางด้านในและยาแนวการเชื่อมต่อบ่อพัก(ถ้ามี)ให้เรียบร้อย รายละเอียดตามแบบแปลน อบต.หนองหว้ากำหนด

หน่วยงานเจ้าของโครงการ บ้านหนองผำ หมู่ที่ 6 ตำบลหนองหว้า อำเภอเมือง จังหวัดหนองบัวลำภู

อยู่ในท้องที่จังหวัด จังหวัดหนองบัวลำภู **เขตฝนตก** ปกติ **ราคาน้ำมันโซล่า** 33.50 บาท /ลิตร

เงินล่วงหน้าจ่าย 0 % **ดอกเบี้ยเงินกู้** 7.00 %

เงินประกันผลงานหัก 0 % **ค่าภาษีมูลค่าเพิ่ม (VAT)** 7.00 %

คำนวณราคากลางเมื่อวันที่ คณะกรรมการกำหนดราคากลาง **เมื่อวันที่** 7 สิงหาคม 2567

ลำดับ	ชนิดของวัสดุ	หน่วย	ค่าวัสดุ (บาท)	ระยะขนส่ง (กม.)	ค่าขนส่ง (บาท)	ค่าขนขึ้นลงวัสดุ (บาท/ตัน)	ค่าตัด / ดัด (บาท)	รวม (บาท)	ขนส่งด้วยรถบรรทุก	หมายเหตุ การอ้างอิงราคา หรือ แหล่งวัสดุ
1	รางระบายน้ำสำเร็จรูป ภายใน 0.40x0.40 ม.									รวมค่าขนส่งแล้ว
	ภายนอก 0.64x0.64 ม. พร้อมฝา ยาว 1 ม.	ม.	3,580.00					3,580.00	รถบรรทุก 10 ล้อ	อ้างอิงจาก บริษัท เบสท์-แพค คอนกรีต หนองบัวลำภู
2	คอนกรีตหยาบ	ลบ.ม.	1,743.96					1,743.96		อ้างอิงจาก ข้อมูลงานคอนกรีต+ไม้แบบ
3	ทรายหยาบ	ลบ.ม.	514.02					514.02		อ้างอิงจาก ราคาพาณิชย์ จ.หนองบัวลำภู (เม.ย.67)

ลงชื่อ ประธานกรรมการ
นายศักดิ์ชาย ศุภเมธี
ผู้อำนวยการกองช่าง

ลงชื่อ กรรมการ
นางสาวดวงรัตน์ คำอ้าย
ปลัดองค์การบริหารส่วนตำบลหนองหว้า

ลงชื่อ กรรมการ
นายศรีสุวรรณ ชำนิหัส
หัวหน้าสำนักปลัด

โครงการก่อสร้างรางระบายน้ำ หมู่ที่ 6 สายบ้านนางจำปา วันวะลี-บ้านนายสมศักดิ์ วงจันทร์

ปริมาณงาน : วางรางระบายน้ำคอนกรีตสำเร็จรูป ขนาดภายใน 0.49x0.49 ม. ภายนอก 0.64x0.64 ม. มีบ่ารองรับฝา ความยาวรวม 78 ม. พร้อมฝาคอนกรีตสำหรับราง 0.49x0.49 ม. และป้ายโครงการ ตามแบบแปลน อบต.หนองหว้ากำหนด

สถานที่ก่อสร้าง : บ้านหนองผำ หมู่ที่ 6 ตำบลหนองหว้า อำเภอเมือง จังหวัดหนองบัวลำภู

แผนที่ประเทศไทย

แผนที่สังเขปสถานที่ก่อสร้าง

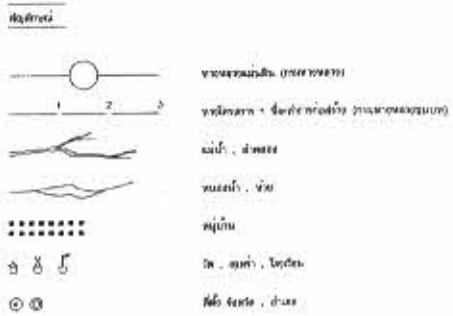

โครงการ ก่อสร้างรางระบายน้ำ หมู่ที่ 6	นายพรชัย จิตรกุล นายสมศักดิ์ วงจันทร์		ตำแหน่ง เจ้าของแบบ ผู้ออกแบบ	เห็นชอบ ปลัด อบต.หนองหว้า
แบบที่ตั้งสถานที่ก่อสร้าง	นายสมศักดิ์ วงจันทร์		โครงการ ตรวจแบบ ตรวจสอบ	หมู่ที่ 6 นายชัยวัฒน์ วงจันทร์ นายก อบต.หนองหว้า
แบบแปลนองค์การบริหารส่วนตำบล	แบบหมายเลข 1	มาตราส่วน N.T.S	วันที่	

องค์การบริหารส่วนตำบลหนองหว้า

ตำบลหนองหว้า อำเภอเมือง จังหวัดหนองบัวลำภู

โครงการก่อสร้างรางระบายน้ำ หมู่ที่ 6 สายบ้านนางจำปา วันวะลี-บ้านนายสมศักดิ์ วงจันทร์

สถานที่ก่อสร้าง : บ้านหนองผำ หมู่ที่ 6 ตำบลหนองหว้า อำเภอเมือง จังหวัดหนองบัวลำภู

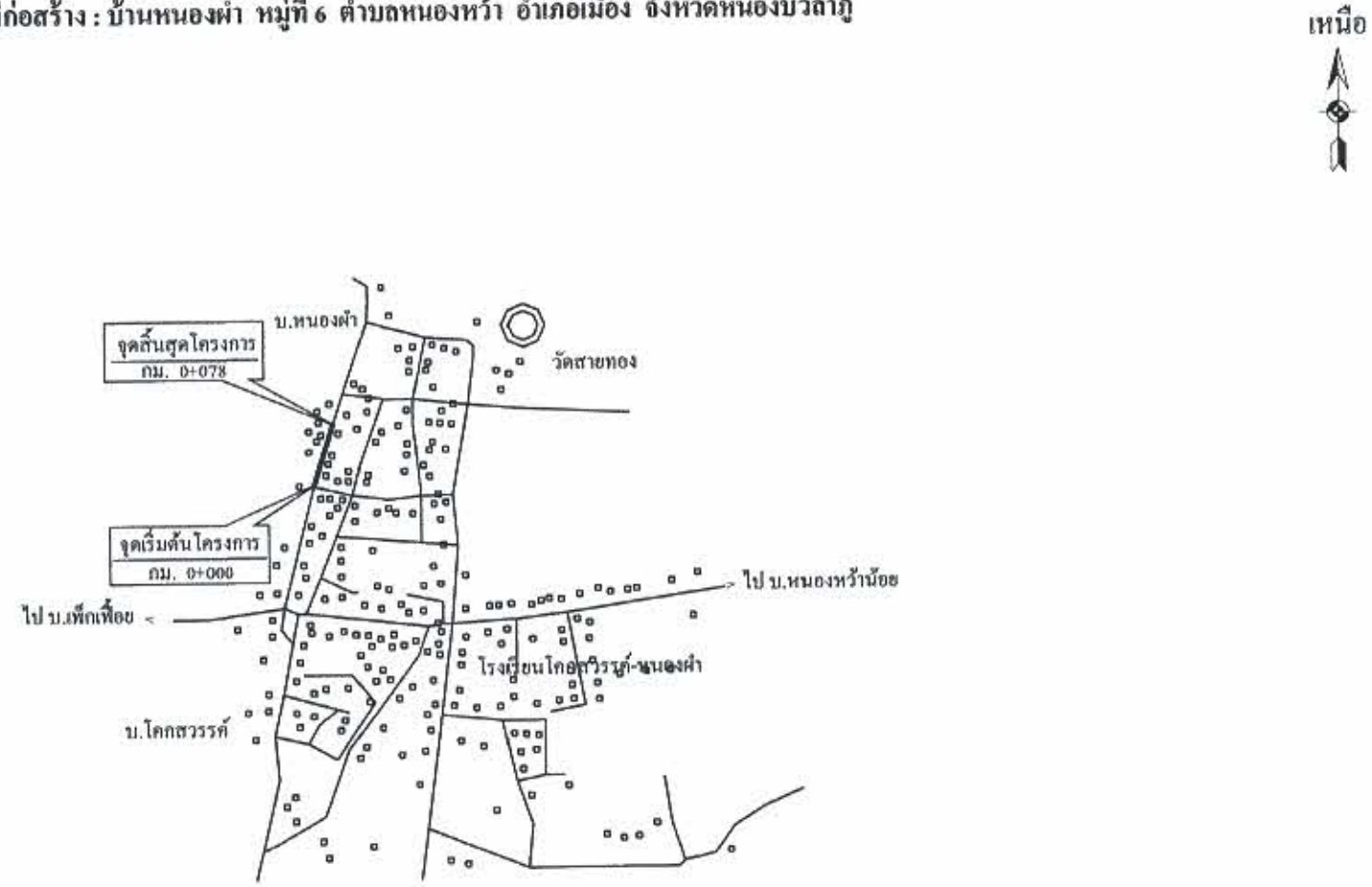

องค์การบริหารส่วนตำบลหนองหว้า ตำบลหนองหว้า อำเภอเมือง จังหวัดหนองบัวลำภู				
โครงการ ก่อสร้างรางระบายน้ำ หมู่ที่ 6	นายพนมกร จิตาชู นายชัยวัฒน์ กุลนลี		ตำแหน่ง เจ้าพนักงาน วิศวกร	เห็นชอบ นายสมศักดิ์ ศรีสุข นายก อบต.หนองหว้า
แบบแสดง รายการคำนวณที่ก่อสร้าง	นายชัยวัฒน์ กุลนลี		วิศวกร สถาปนิก นายช่างโยธา	หมายเหตุ นายชัยวัฒน์ กุลนลี นายก อบต.หนองหว้า
แผนผังแสดงที่ก่อสร้างและเขตที่	แผ่นที่ 2	มาตราส่วน N.T.S		หมายเหตุ

รายการประกอบแบบ

รายละเอียดประกอบการก่อสร้างร่องระบายน้ำ หมู่ที่ 6

วางรางระบายน้ำสำเร็จรูป ขนาดภายนอก 0.64x0.64 ม. ยาว 78.00 ม. พร้อมฝาคอนกรีตสำหรับราง 0.49x0.49 ม.

การวางรางให้ยาแนวรอยต่อรางด้านในและยาแนวการเชื่อมต่อบ่อพัก(ถ้ามี)ให้เรียบร้อย

พร้อมติดตั้งป้ายโครงการ ตามแบบแปลน อบต.หนองหว้ากำหนด

รายการประกอบแบบก่อสร้าง

1.ผู้รับจ้างจะต้องตรวจสอบสถานที่ก่อนลงมือทำงาน

2.ก่อนทำการลงวัสดุผู้รับจ้างต้องแจ้งผู้ควบคุมงานรับทราบ

3.ผู้รับจ้างจะต้องทำการตรวจสอบแบบและรายการต่างๆ ให้เป็นที่ถูกต้อง พร้อมทั้งวางแผนการปฏิบัติงานให้เหมาะสม ถูกต้อง ตามขั้นตอนและมาตราฐานงานก่อสร้างและแบบรูปรายการ โดยผู้รับจ้างจะต้องส่งแผนการปฏิบัติงานให้ผู้ว่าจ้างพิจารณาก่อนดำเนินการ

4.ผู้รับจ้างจะต้องทำการก่อสร้างด้วยความระมัดระวังโดยไม่ให้เกิดความเสียหายต่อทรัพย์สินของทางราชการและเอกชน

5.รายการใดที่ไม่ได้กำหนดไว้ในแบบหรือกำหนดไว้ไม่ชัดเจนหรือแสดงไว้ขัดแย้งกัน หรือมีปัญหาในการก่อสร้างหรือไม่เป็นไปตาม หลักวิชาช่างที่ดี ให้รายงานและดำเนินการตามดุลพินิจของคณะกรรมการตรวจรับพัสดุฯ

6.ค่าระดับของหลักหมุดหลักฐานตามแบบที่กำหนด (BM) เป็ฯค่าระดับสมมุติที่ใช้เฉพาะในการก่อสร้างเท่านั้น

7.สาธารณูปโภค และสาธารณูประการ ต่างๆ เช่น ไฟฟ้า ประปา โทรศัพย์ ท่อระบายน้ำ เป็นต้น ที่อยู่บริเวณที่ก่อสร้างและเป็นอุปสรรค์ต่อการก่อสร้าง ผู้รับจ้างจะต้องดำเนินการติดต่อหน่วยงานที่เกี่ยวข้อง เพื่อย้ายสิ่งต่างๆเหล่านั้นให้พ้นและสามารถใช้งานได้เช่นเคย ค่าใช้จ่ายต่างๆให้เป็นของผู้รับจ้าง

8.รถขนส่งพัสดุรวมทั้งเครื่องกลและเครื่องจักรที่ใช้ในการก่อสร้างต้องปฏิบัติตามกฎหมาย

9.ผู้รับจ้างจะต้องมีมาตราการในการป้องกันอุบัติเหตุต่างๆ อันเกิดขึ้นกับการทำงานก่อสร้างไม่ว่าอันตรายนั้นๆ จะมีสาเหตุมาจากสภาพแวดล้อม แห่งงานที่กระทำหรือมีสาเหตุจากการจัดการงานก่อสร้างที่ไม่เหมาะสม ทั้งนี้เพื่อความปลอดภัยของชีวิตและทรัพย์สินทั้งหมดที่เกี่ยวข้อง มาตรการเกี่ยวกับการป้องกันอุบัติเหตุนี้ ผู้รับจ้างจะต้องปฏิบัติตามมาตรฐานความปลอดภัยในการก่อสร้างที่กฎหมายกำหนด

10.ผู้รับจ้างต้องติดป้ายประชาสัมพันธ์โครงการ ป้ายเตือน เครื่องหมายจราจรหรือสัญญาณไฟ ในระหว่างก่อสร้างตามมาตรฐานความปลอดภัย

11.ในกรณีที่ก่อสร้างได้เนื้องานไม่ครบตามปริมาณงานที่กำหนดไว้ในแบบรูปและรายการ ผู้รับจ้างจะต้องยินยอมให้หักเงินค่าก่อสร้างไปตามส่วน สำหรับอุบัติเหตุอันเกิดจากงานก่อสร้างทั้งคดีเพ่ง และคดีอาญา ผู้รับจ้างต้องเป็นผู้รับผิดชอบทั้งสิ้น

12.เมื่อทำการก่อสร้างเสร็จเรียบร้อยแล้ว ผู้รับจ้างต้องตรวจสอบความเรียบร้อยก่อนแจ้งผู้ควบคุมงาน หรือคณะกรรมการตรวจรับพัสดุทราบ

หมายเหตุ

หากมีอุบัติเหตุเกิดขึ้น เนื่องจากความประมาทเลินเล่อของผู้รับจ้างเพราะไม่ปฏิบัติตามรายการประกอบแบบก่อสร้าง ผู้รับจ้างจะต้องรับผิดชอบชดใช้ค่าเสียหายในชีวิตและทรัพย์สินของผู้ประสบอุบัติเหตุทุกกรณี แต่ไม่เกินตามที่กฎหมายกำหนดไว้

องค์การบริหารส่วนตำบลหนองหว้า

ตำบลหนองหว้า อำเภอเมือง จังหวัดหนองบัวลำภู

โครงการ				

รางระบายน้ำ
ขนาด 0.64x0.64x3.00 เมตร

ฝาปิดรางระบายน้ำ
ขนาด 0.49x0.49 เมตร
หนา 0.12 เมตร

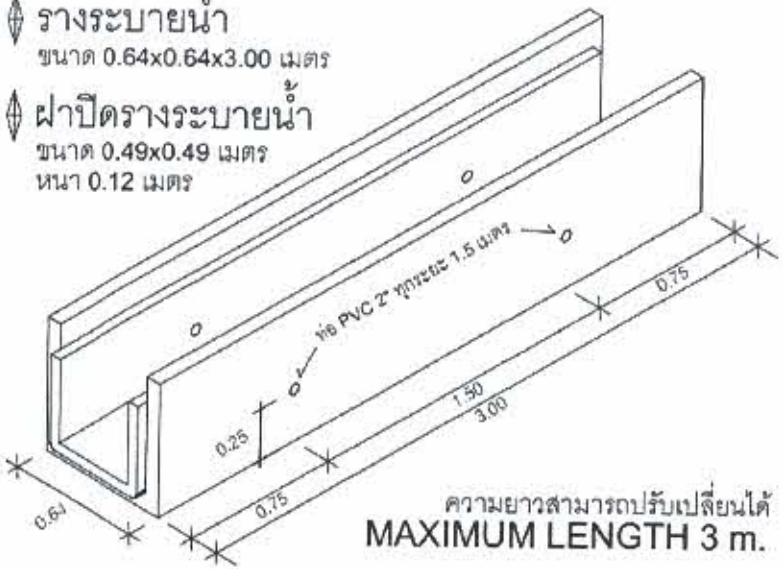

ความยาวสามารถปรับเปลี่ยนได้
MAXIMUM LENGTH 3 m.

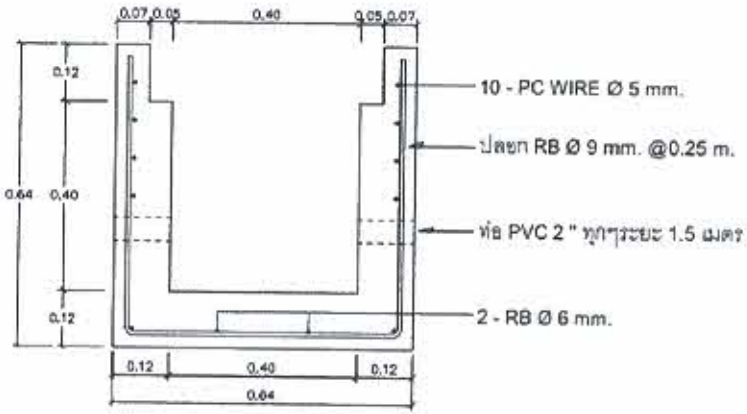

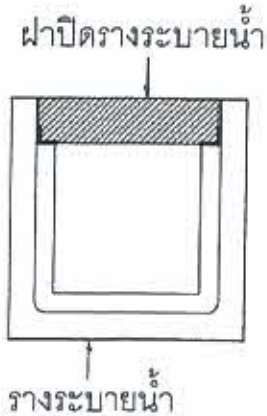

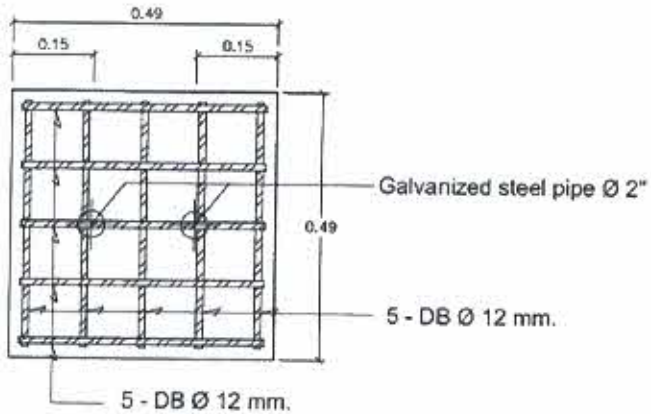

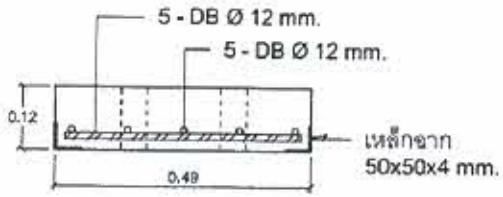

BPC BEST-PAC CONCRETE CO.,Ltd 104 หมู่ 1 ต.หนองบัวศูนย์ อ.เมือง จ.หนองบัวลำภู โทร : 042-378-555	Drawing : แบบรางระบายน้ำ 0.64 x 0.64 x 3.00 เมตร และฝาปิดรางระบายน้ำ Project : BPC Owner : BPC	ผู้ควบคุมงานก่อสร้าง (.....)	ผู้ตรวจสอบโครงการ นายพิทยา สุดตลาด	ผู้อนุมัติ นายณรัฐพล สกัดกลาง	ผู้ออกแบบ ผู้ช่วยออกแบบ : นาย ศรายุทธ เมืองราช

องค์การบริหารส่วนตำบลหนองหว้า
ตำบลหนองหว้า อำเภอเมือง จังหวัดหนองบัวลำภู

โครงการ ก่อสร้างระบายน้ำ	นายสมบูรณ์ จันทรุ นายพิทยา สุดตลาด		ผู้ช่วย เจ้าหน้าที่ ผู้ตรวจสอบ	เห็นชอบ นายสมพงษ์ ดำดู นายกเทศมนตรีตำบลหนองหว้า
รายละเอียด แบบก่อสร้าง และมาตรฐานงานสาธารณูปโภคเพื่อชุมชน	นายพิทยา สุดตลาด		วิศวกร สถาปนิก นายช่างโยธา	อนุมัติ นายพิทยา สุดตลาด นายกเทศมนตรีตำบลหนองหว้า
แบบ อบต.หนองหว้า	แบบเลขที่ 4	มาตราส่วน N.T.S	รหัส	

หมายเหตุ

- มิติต่างๆ มีหน่วยเป็นเมตร สเตทางขึ้นอยู่กับสภาพพื้นที่
- แบบใช้ประกอบและส่งเสริมจากแบบรางระบายน้ำ 0.64x0.64x3.00 ม. และฝาปิดรางระบายน้ำ
- แบบที่ใช้ในการก่อสร้างให้ใช้ตามแบบที่องค์การบริหารส่วนตำบลหนองหว้ากำหนด

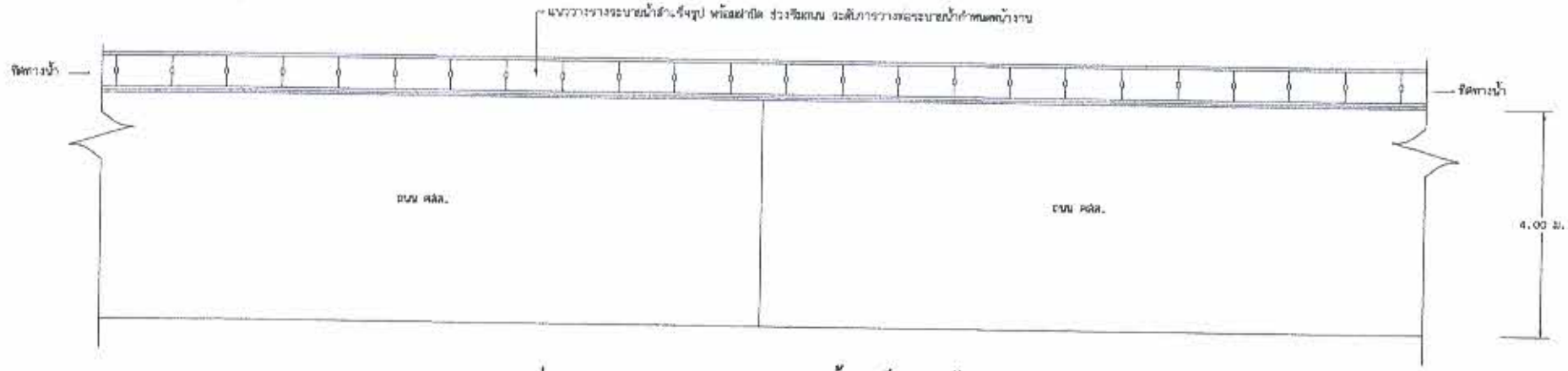

แปลนแสดงแนวการวางรางระบายน้ำสำเร็จรูปพร้อมฝาปิด

NOT TO SCALE

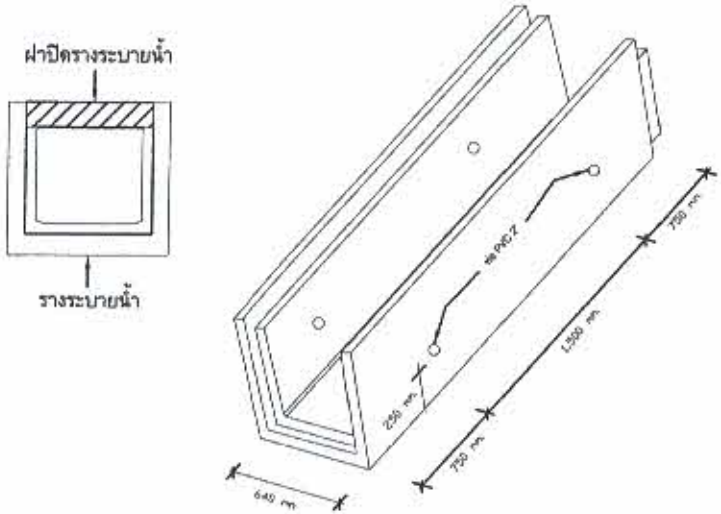

รางระบายน้ำสำเร็จรูป

NOT TO SCALE

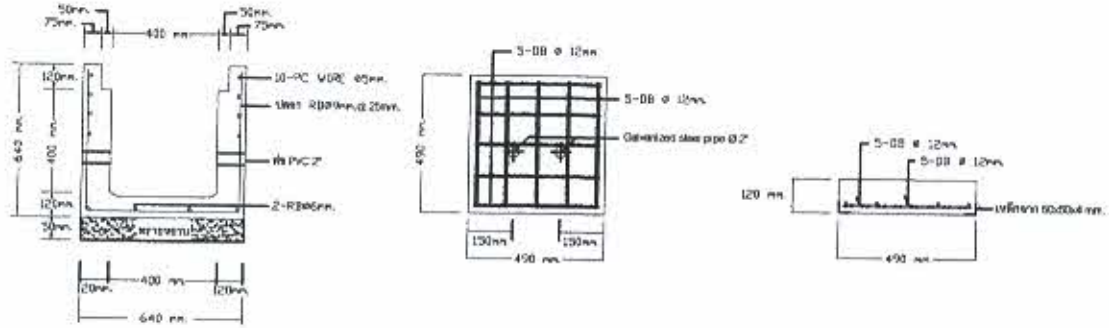

รูปตัดรางระบายน้ำและฝาสำเร็จรูป

NOT TO SCALE

รายการประกอบแบบท่อระบายน้ำและบ่อพัก

1. มิติเป็นเมตร ยกเว้นที่ระบุไว้เป็นอย่างอื่น
2. เหล็กเสริมใช้ไร้เหล็กตามมาตรฐาน
3. ในแบบนี้กำหนดให้เส้นผ่าศูนย์กลางภายในท่อ คสล. เป็นเมตร
4. การถมหลังท่อจะต้องใช้ดินทรายและที่ดินที่มีการกำหนดไว้
5. แนววางท่อและบ่อพัก อาจเปลี่ยนแปลงได้ตามความเหมาะสม
6. ระดับวางท่อ จะกำหนดให้ในขณะก่อสร้าง
7. ผู้รับจ้างจะต้องขอทดินในสถานที่ก่อนลงมือทำงาน
8. เก็บสำความสะอาดพื้นที่เรียบร้อยก่อนส่งมอบงาน

องค์การบริหารส่วนตำบลหนองหว้า

ตำบลหนองหว้า อำเภอเมือง จังหวัดหนองบัวลำภู

โครงการ				
รายการประกอบแบบท่อระบายน้ำ				
แบบมาตรฐานองค์การบริหารส่วนตำบล	แบบแผ่นที่ 5	มาตราส่วน N.T.S		

แบบป้ายมาตรฐานสำหรับโครงการขององค์การบริหารส่วนตำบลหนองหว้า
สำหรับโครงการที่มีงบประมาณตั้งแต่ 100,000 บาทขึ้นไป

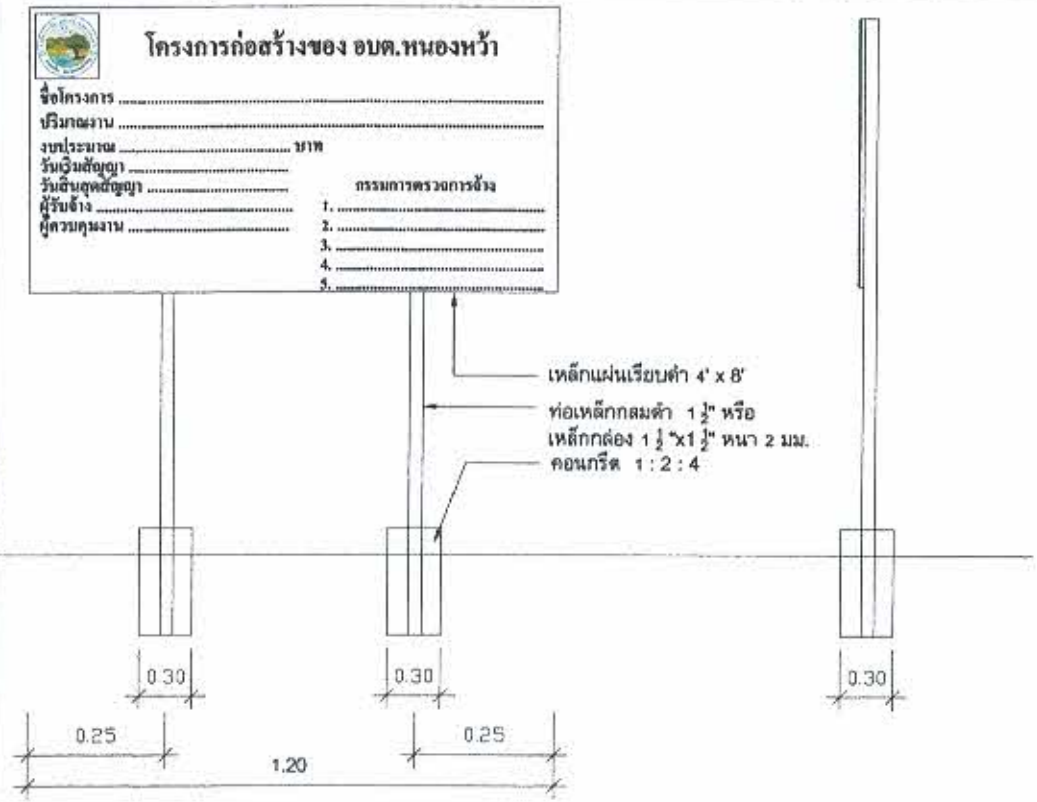

แบบรูปด้านหน้า 1 : 20

แบบรูปด้านข้าง 1 : 20

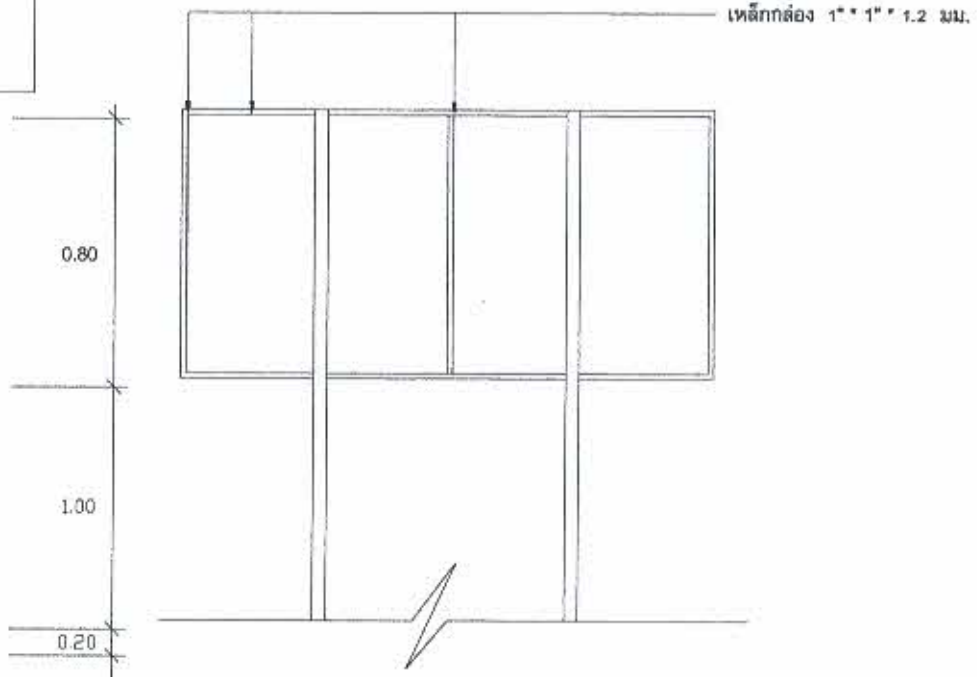

แบบรูปด้านหลัง 1 : 20

แบบรูปแปลน 1 : 20

หมายเหตุ

1. เสา พื้นป้าย ทาสีเขียวหรือสีน้ำเงินทั้ง 2 ด้าน (ใช้สีน้ำมัน) ก่อนทาสีจริงให้ทาสีกันสนิมก่อน 2 ครั้ง
2. ใช้สติกเกอร์ติดแผ่นเหล็กพื้นสีเขียว ตัวอักษรสีขาว หรือใช้สีน้ำมันเขียน
3. ขนาดตัวหนังสือกำหนดตามความเหมาะสม ข้อความตามแบบที่กำหนด
4. แผ่นเหล็ก ขนาดกว้าง 0.80 เมตร ยาว 1.20 เมตร หรือใช้แผ่นเหล็ก ขนาดกว้าง 1.20 เมตร ยาว 2.40 เมตร
5. จุดก่อสร้างกำหนดตามความเหมาะสม ให้สามารถมองเห็นได้ชัด
6. ป้ายชั่วคราวให้ติดตั้งก่อนการก่อสร้างและป้ายถาวรให้ติดตั้งหลังจากก่อสร้างงานแล้วเสร็จ

องค์การบริหารส่วนตำบลหนองหว้า
ตำบลหนองหว้า อำเภอเมือง จังหวัดหนองบัวลำภู

โครงการ	นายชาญยุทธ ชัยชุ		ผู้จัด	เห็นชอบ
ก่อสร้างคอนกรีตเสริมเหล็ก	นายศักดิ์ชาย ศุภผล		เขียนแบบ	นายสุพัฒนพงษ์ ศักดิ์ชาย นายก อบต.หนองหว้า
			ตรวจแบบ	
ชื่อแบบ			วัดขนาด	ชนุมี
ป้ายโครงการ	นายศักดิ์ชาย ศุภผล		คำนวณแบบ	นายชาติชัย วงศ์ดี นายก อบต.หนองหว้า
อบต.หนองหว้า	แผ่นที่ 6	มาตราส่วน N.T.S		

แบบป้ายแนะนำโครงการสำหรับโครงการขององค์การบริหารส่วนตำบลหนองหว้า

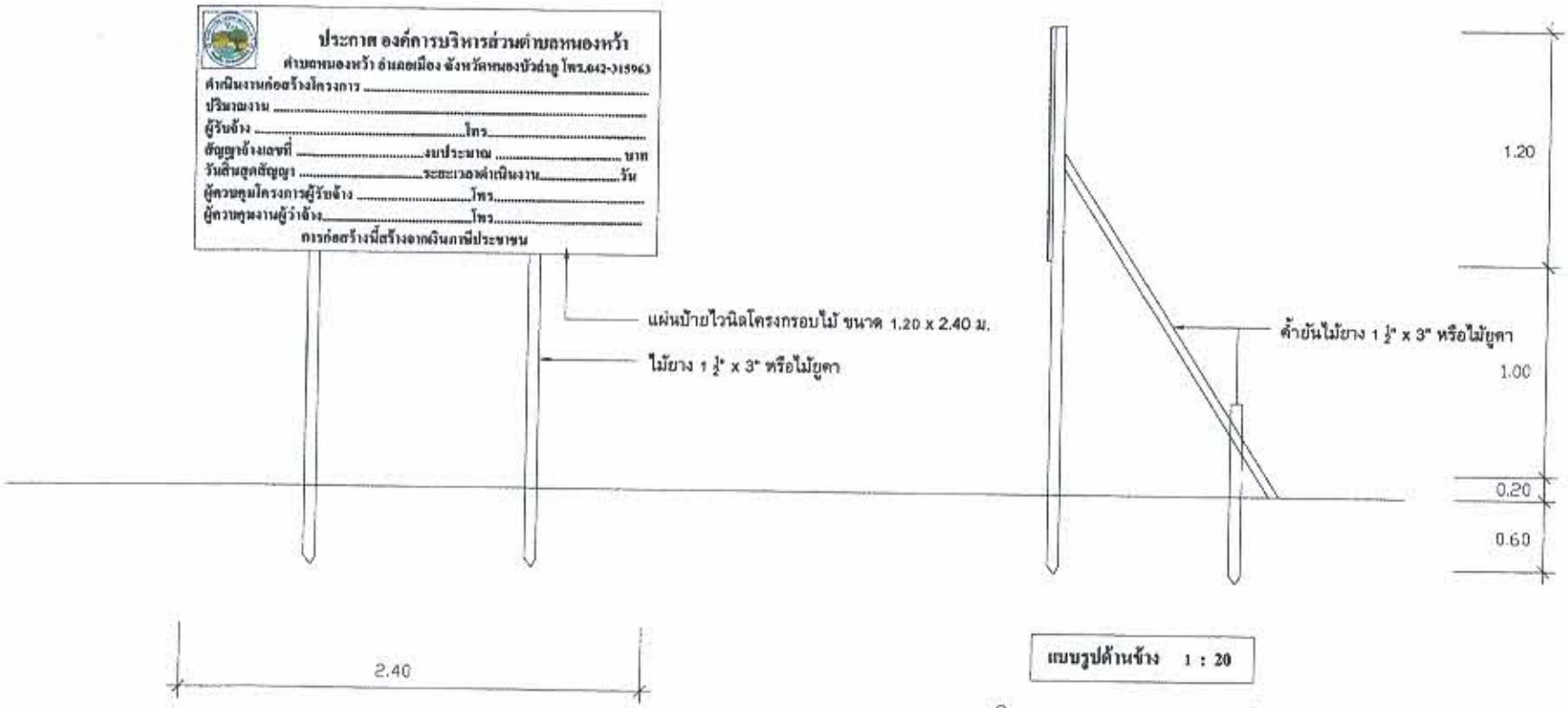

หมายเหตุ

1. โครงเสาไม้ยางไม้ใส 1 ½"x3"หรือไม้ยูคา
2. ใช้แผ่นไวนิวพื้นเขียว ตัวอักษรสีขาว
3. ขนาดตัวหนังสือกำหนดตามความเหมาะสม ข้อความตามแบบที่กำหนด
4. ขนาดกว้าง 1.20 เมตร ยาว 2.40 เมตร
5. จุดก่อสร้างกำหนดตามความเหมาะสม ให้สามารถมองเห็นได้ชัด
6. ป้ายชั่วคราวให้ติดตั้งก่อนการก่อสร้างและป้ายถาวรให้ติดตั้งหลังจากก่อสร้างงานแล้วเสร็จ

องค์การบริหารส่วนตำบลหนองหว้า

ตำบลหนองหว้า อำเภอเมือง จังหวัดหนองบัวลำภู

โครงการ กองช่าง อบต.หนองหว้า	นายสามารถ ศิลาชู		ผู้ตรวจ	เห็นชอบ
	นายศักดิ์ชาย ศุภเมธี		เห็นชอบ	นายพรชัย ศรีพร ผู้อำนวยการ กองช่าง อบต.หนองหว้า
			ออกแบบ	
ชื่อแบบ ป้ายแนะนำโครงการ			โครงสร้าง	ชื่อผู้	
	นายศักดิ์ชาย ศุภเมธี		ตรวจแบบ	นายศักดิ์ชาย ศรีพร นักบริหารงานช่าง อบต.หนองหว้า
			ผู้อนุมัติ	
ประเภทงานก่อสร้างพื้นฐาน	แผ่นที่ 7	มาตราส่วน	N.T.S	วันที่