ตารางแสดงวงเงินงบประมาณที่ได้รับจัดสรรและราคากลางในงานจ้างก่อสร้าง

๑. ชื่อโครงการ โครงการก่อสร้างถนนคอนกรีตเสริมเหล็กภายในหมู่บ้าน สายซอยบ้านนางแก่น เพชรน้อย หมู่ที่ ๔ บ้านโคกสวรรค์ /หน่วยงานเจ้าของ โครงการ **องค์การบริหารส่วนตำบลหนองหว้า**

๒. วงเงินงบประมาณที่ได้รับจัดสรร **๑๗๕,๕๐๐.๐๐ บาท**

๓. ลักษณะงาน

โดยสังเขป โครงการก่อสร้างถนนคอนกรีตเสริมเหล็กภายในหมู่บ้าน สายซอยบ้านนางแก่น เพชรน้อย หมู่ที่ ๔ บ้านโคกสวรรค์ **(รายละเอียดตามแบบแปลน อบต.หนองหว้ากำหนด)**

๔. ราคากลางคำนวณ ณ **วันที่ ๕ พ.ย. ๒๕๖๒ เป็นเงินจำนวน ๑๗๕,๕๐๐.๐๐ บาท**

๕. บัญชีประมาณราคากลาง

๕.๑ บันทึกคณะกรรมการกำหนดราคากลาง

๕.๒ แบบสรุปราคากลางงานก่อสร้าง

๕.๓ ค่างานต้นทุนต่อหน่วย

๕.๔ รายละเอียดการคำนวณค่าขนส่ง

๕.๕ แบบสรุปข้อมูลวัสดุ

๖. รายชื่อคณะกรรมการกำหนดราคากลาง

๖.๑ **นายสมศักดิ์ สุโอษฐ ตำแหน่ง ผู้อำนวยการกองช่าง**

๖.๒ **นายจีรายุทธ บุญศิริ ตำแหน่ง เจ้าพนักงานป้องกันและบรรเทาสาธารณภัย**

๖.๓ **นายอานุภาพ สีพาอุ ตำแหน่ง นายช่างโยธา**

แบบสรุปราคากลางงานก่อสร้าง

ปร.6

ส่วนราชการ	องค์การบริหารส่วนตำบลหนองหว้า
ชื่อโครงการ/งานก่อสร้าง	ก่อสร้างถนนคอนกรีตเสริมเหล็กภายในหมู่บ้าน
สายทาง	สายซอยบ้านนางแก่น เพชรน้อย
สถานที่ก่อสร้าง	บ้านโคกสวรรค์ หมู่ที่ 4 ตำบลหนองหว้า อำเภอเมือง จังหวัดหนองบัวลำภู
แบบเลขที่	5-พ.ย.-62
หน่วยงานเจ้าของโครงการ/งานก่อสร้าง	องค์การบริหารส่วนตำบลหนองหว้า
ประมาณราคา เมื่อวันที่	

ปริมาณงาน			
	ผิวจราจรกว้าง	3.00	เมตร
	ไหล่ทางลูกรังกว้างเฉลี่ยข้างละ	0.50	เมตร
	ระยะทางรวม	98.00	เมตร
	พื้นที่รวม	294.00	ตารางเมตร
	หนา	0.15	เมตร

ราคาน้ำมันดีเซล 26.15 บาท/ลิตร

แบบ ปร. 4, ปร. 5 ที่แนบ จำนวน 2 แผ่น หน่วย:บาท

ลำดับที่	รายการ	ค่าก่อสร้าง	หมายเหตุ
1	งานก่อสร้างถนน คสล.	177,037.89	
	รวมเป็นเงินค่าก่อสร้าง	177,037.89	
	ขอปรับราคากลางเป็นเงินทั้งสิ้น	175,500.00	
	(หนึ่งแสนเจ็ดหมื่นห้าพันห้าร้อยบาทถ้วน)		

คณะกรรมการกำหนดราคากลาง

(นายสมศักดิ์ สุโอษฐ) ประธานกรรมการกำหนดราคากลาง

(นายจีรายุทธ บุญศิริ) กรรมการกำหนดราคากลาง

(นายอานุภาพ สีพาอุ) กรรมการ/เลขานุการ

แบบสรุปราคากลางงานก่อสร้าง

ปร.5

ส่วนราชการ	องค์การบริหารส่วนตำบลหนองหว้า
ชื่อโครงการ/งานก่อสร้าง	ก่อสร้างถนนคอนกรีตเสริมเหล็กภายในหมู่บ้าน
สายทาง	สายซอยบ้านนางแก่น เพชรน้อย
สถานที่ก่อสร้าง	บ้านโคกสวรรค์ หมู่ที่ 4 ตำบลหนองหว้า อำเภอเมือง จังหวัดหนองบัวลำภู
แบบเลขที่	
หน่วยงานเจ้าของโครงการ/งานก่อสร้าง	องค์การบริหารส่วนตำบลหนองหว้า
ประมาณราคา เมื่อวันที่	5-พ.ย.-62
ปริมาณงาน	ผิวจราจรกว้าง 3.00 เมตร
	ไหล่ทางลูกรังกว้างเฉลี่ยข้างละ เมตร
	ระยะทางรวม 98.00 เมตร
	พื้นที่รวม 294.00 ตารางเมตร
	หนา 0.15 เมตร
ราคาน้ำมันดีเซล	บาท/ลิตร

แบบ ปร. 4 ที่แนบ จำนวน 1 แผ่น หน่วย:บาท

ลำดับที่	รายการ	ค่างานต้นทุน	Factor F	ค่าก่อสร้าง	หมายเหตุ
1	ค่าวัสดุและแรงงาน	129,945.60	1.3624	177,037.89	
				-	
	เงื่อนไขการใช้ตาราง Factor F				
	เงินล่วงหน้าจ่าย 0 %				
	เงินประกันผลงานหัก 0 %				
	ดอกเบี้ยเงินกู้ 6 %				
	ภาษีมูลค่าเพิ่ม 7 %				
	รวมเป็นเงินค่าก่อสร้าง			177,037.89	
	ขอปรับราคาค่าก่อสร้างคงเหลือเป็นเงินทั้งสิ้น			175,500.00	
	(หนึ่งแสนเจ็ดหมื่นห้าพันห้าร้อยบาทถ้วน)				
	คิดเป็นราคาเฉลี่ย		596.94	บาท/ตารางเมตร	

คณะกรรมการกำหนดราคากลาง

(นายสมศักดิ์ สุโอษฐ)
ประธานกรรมการกำหนดราคากลาง

(นายจิรายุทธ บุญศิริ)
กรรมการกำหนดราคากลาง

(นายอานุภาพ สิพาอุ)
กรรมการ/เลขานุการ

รายละเอียดราคากลางงานก่อสร้าง

ปร.4

ส่วนราชการ	องค์การบริหารส่วนตำบลหนองหว้า
ชื่อโครงการ/งานก่อสร้าง	ก่อสร้างถนนคอนกรีตเสริมเหล็กในหมู่บ้าน
สายทาง	สายซอยบ้านนางแก่น เพชรน้อย
สถานที่ก่อสร้าง	บ้านโคกสวรรค์ หมู่ที่ 4 ตำบลหนองหว้า อำเภอเมือง จังหวัดหนองบัวลำภู
แบบเลขที่	
หน่วยงานเจ้าของโครงการ/งานก่อสร้าง	องค์การบริหารส่วนตำบลหนองหว้า
ประมาณราคา เมื่อวันที่	5-พ.ย.-62
ปริมาณงาน	ผิวจราจรกว้าง 3.00 เมตร
	ไหล่ทางลูกรังกว้างเฉลี่ยข้างละ เมตร
	ระยะทางรวม 98.00 เมตร
	พื้นที่รวม 294.00 ตารางเมตร
	หนา 0.15 เมตร

ราคาน้ำมันดีเซล บาท/ลิตร

หน่วย:บาท

ลำดับที่	รายการ	หน่วย	จำนวน	ค่าวัสดุ		ราคาค่าแรงงาน		รวมค่าวัสดุและแรงงาน	หมายเหตุ
				ราคา/หน่วย	จำนวนเงิน	ราคา/หน่วย	จำนวนเงิน		
1	**งานปรับปรุงโครงสร้างทาง**				-		-	-	
	1.1 งานขุดรื้อผิวลาดยางเดิม	ตร.ม.	392.00		-	14.05	5,507.60	5,507.60	
	1.2 งานตกแต่งเกลี่ยคันทางเดิมบดทับ	ตร.ม.			-		-	-	
	1.3 งานดินถมบดอัดแน่น	ลบ.ม.			-		-	-	
	1.4 งานลูกรังบดอัดแน่น	ลบ.ม.			-		-	-	
	1.5 งานหินคลุกบดอัดแน่น	ตร.ม.			-		-	-	
2	**งานผิวทาง**				-		-	-	
	2.1 งานทรายรองพื้น	ลบ.ม.	14.70	600.00	8,820.00		-	8,820.00	
	2.2 งานผิวทางอร์ตแลนด์ซีเมนต์คอนกรีต หนา 15 ซม	ตร.ม.	294.00	358.00	105,252.00		-	105,252.00	
	2.3 งานรอยต่อเผื่อขยายตามขวาง(EXPANSION JOINT)	ม.	4.00	249.00	996.00		-	996.00	
	2.4 งานรอยต่อเผื่อขยายตามขวาง(CONTRACTION JOINT	ม.	36.00	152.00	5,472.00		-	5,472.00	
	2.5 งานรอยต่อเผื่อขยายตามยาว(LONGITUDINAL JOINT)	ม.		68.00	-		-	-	
	2.6 งานลูกรังไหล่ทาง	ลบ.ม.	14.70	140.00	2,058.00		-	2,058.00	
3	**งานท่อลอดกลมคอนกรีตเสริมเหล็ก**				-		-	-	
	3.1 ท่อ คสล. ชั้น 3 ขนาด ∅ 0.40 ม.	ท่อน		465.00	-	140.00	-	-	
	3.2 ท่อ ขนาด ∅ 0.60 ม.	ท่อน			-		-	-	
4	งานป้ายประชาสัมพันธ์โครงการ				-		-	-	
	4.1ป้ายเหล็ก ขนาด 0.80x1.20 ม. (เหมา)	ป้าย	1.00	1,840.00	1,840.00		-	1,840.00	
					-		-	-	
					-		-	-	
					-		-	-	
					-		-	-	
					-		-	-	
					-		-	-	
	รวม				124,438.00		5,507.60	129,945.60	

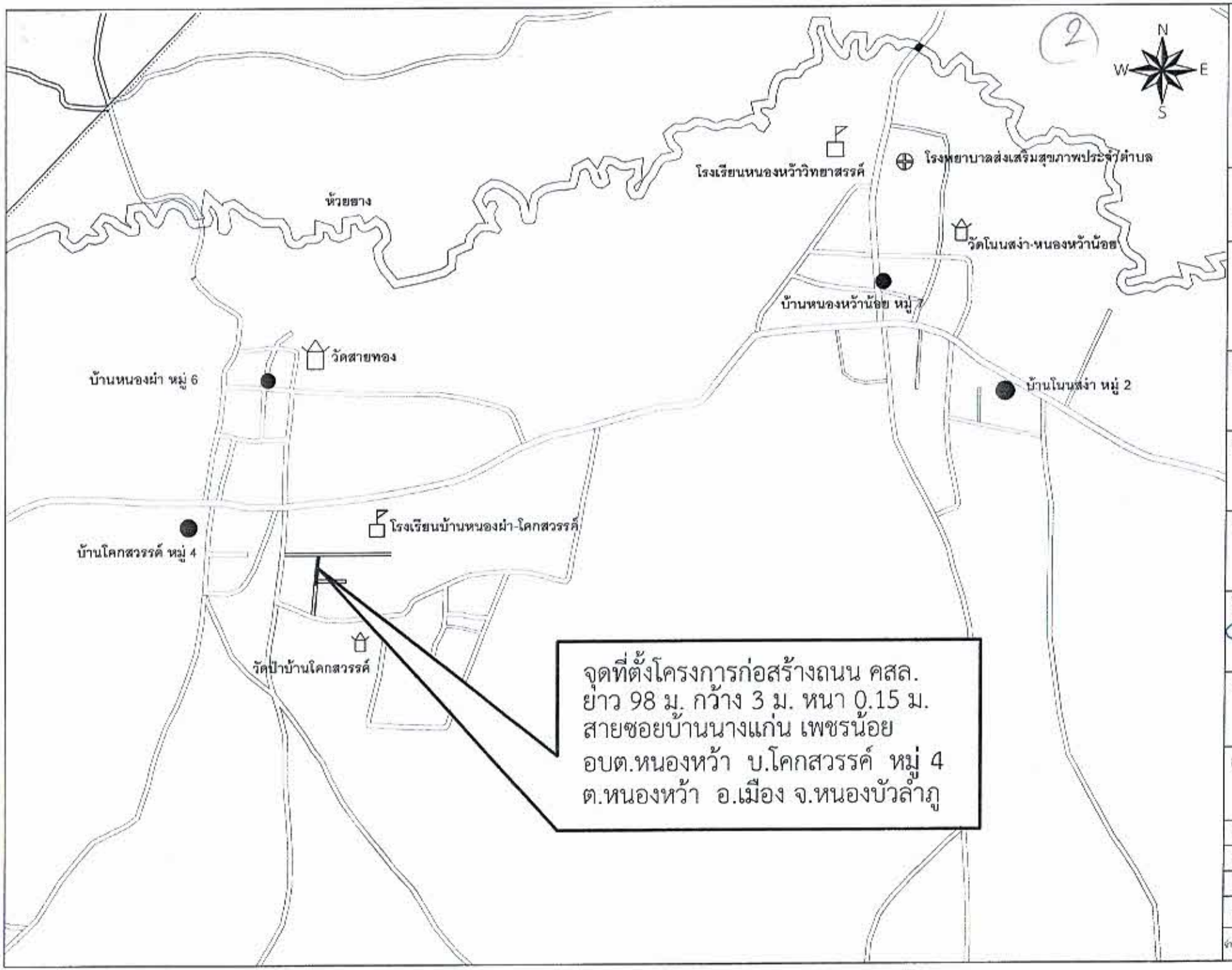

กองช่าง
องค์การบริหารส่วนตำบลหนองหว้า

แบบโครงการ
โครงการก่อสร้างถนน คสล. ถนนซอยบ้านนางแก่นน เพชรน้อย บ.โคกสวรรค์ หมู่ที่ 4 ต.หนองหว้า อ.เมือง จ.หนองบัวลำภู

เขียนแบบ
(นายชิวินท์ ถวัลยกุโป)
นักบริหารการช่าง

ตรวจแบบ
(นายธำมรภพ สิทธาฤ)
นายช่างโยธา

ตรวจแบบ
(นายสมศักดิ์ สุโดยชู)
ผู้อำนวยการกองช่าง

วิศวกรโยธา
(นายพันสิงห์ เกลา)
วิศวกรโยธาชำนาญการ

เห็นชอบ
(นายสวัสดิ์วัฒน์ คำอ้าย)
ปลัดองค์การบริหารส่วนตำบลหนองหว้า

อนุมัติ
(นายวิทิต สุวรรณ)
นายกองค์การบริหารส่วนตำบลหนองหว้า

มาตราส่วน	
วัน/เดือน/ปี	
เลขที่แบบ	
แผ่นที่	แผ่นสอง
จำนวนแผ่น	แผ่นที่

รายการประกอบแบบ

คอนกรีต

- ส่วนผสมคอนกรีตประกอบด้วย ปูนซีเมนต์ที่ใช้จะต้องเป็นซีเมนต์ปอร์ตแลนด์ประเภทที่ 1 มอก. 15 ทรายจะต้องเป็นทรายที่สะอาดปราศจากเปลือยหอย ซากสัตว์ ดินหรือสิ่งอื่นใด ซึ่งจะเป็นอันตรายต่อการรับน้ำหนักของคอนกรีต น้ำต้องเป็นน้ำที่สะอาดปราศจากกรวด ด่าง หินต้องเป็นหินจากโรงโม่หินซึ่งต้องมีความแหลมคมสามารถให้คอนกรีตเกาะยึดได้ดี นอกจากจะกำหนดไว้เป็นอย่างอื่น และคอนกรีตจะต้องมีกำลังรับแรงอัดประลัยเมื่อทดสอบแท่งคอนกรีตมาตรฐาน 15X15X15 ซม. ต้องมีค่ารับแรงอัดประลัยต่ำสุดไม่น้อยกว่า 240 กก./ตร.ซม. ที่อายุ 28 วัน หรือในกรณีที่ทดสอบค่ากำลังอัดประลัยของคอนกรีตเมื่อ อายุ 7 วัน ค่ากำลังอัดประลัยต้องไม่น้อยกว่าร้อยละ 70 ของค่าที่กำหนดที่ อายุ 28 วัน หรือเทียบอายุของคอนกรีตตามหลักวิชาช่าง โดยให้ส่วนราชการเป็นผู้ออกผลการทดสอบและรับรอง โดยที่ผู้รับจ้างเป็นผู้ที่ออกค่าใช้จ่ายเองทั้งสิ้น

เหล็กเสริม

- เหล็กเสริม เหล็กเส้นกลมใช้ชนิด SR 24 เหล็กเส้นข้ออ้อยใช้ชนิด SD 30 นอกจากจะระบุในแบบเป็นอย่างอื่น

รายการประกอบแบบ

- การก่อสร้างตามสัญญาต้องให้เป็นไปตามรูปแบบและรายละเอียดต่อท้ายสัญญาทุกประการ
- ผู้รับจ้างรับรองได้ว่าตรวจดูแบบรูปและรายละเอียดโดยถี่ถ้วน และเข้าใจความหมายโดยแจ่มแจ้งทุกประการจึงได้ลงนามสัญญา
- ก่อนดำเนินการก่อสร้างงาน ให้ทำการถากถางต้นไม้ ตอไม้ หญ้า วัชพืชที่อยู่ในเขตก่อสร้างให้เรียบร้อย
- ในขณะที่ผู้รับจ้างกำลังทำการก่อสร้าง ถ้าปรากฏว่าแบบรูปหรือรายละเอียดไม่ชัดเจน , ขัดแย้งกันหรือบกพร่องผู้รับจ้างต้องขอความเห็นชอบ และปฏิบัติตามคำวินิจฉัยของช่างควบคุมงาน โดยถือความถูกต้องตามหลักวิชาช่างและความเหมาะสมเป็นหลักเกณฑ์ในการวินิจฉัยชี้ขาด
- สิ่งใดที่ไม่ได้ระบุไว้ในแบบแปลนหรือรายละเอียด แต่จำเป็นเพื่อให้งานเสร็จสมบูรณ์และถูกต้องตามหลักวิชาช่างแล้ว ผู้รับจ้างต้องทำงานนั้นโดยไม่คิดค่าจ้างเพิ่มอีก
- ในขณะทำการก่อสร้าง ถ้ามีอุปสรรคกีดขวางแล้วเกิดความเสียหายกับท่อประปา , สายเคเบิลโทรศัพท์ , เสาไฟฟ้าและอื่นๆ ผู้รับจ้างต้องรับผิดชอบและออกค่าใช้จ่ายเองทั้งสิ้น
- การดำเนินการก่อสร้าง แนวหรือคาระดับต่างๆ ที่กำหนดไว้ในผังบริเวณแบบแปลนให้สามารถปรับได้ตามสภาพพื้นที่ และลักษณะปัญหาอุปสรรคของงานนั้น ทั้งนี้ต้องคำนึงถึงปริมาณงานให้ครบถ้วนตามเป้าหมายและประโยชน์ของทางราชการ โดยให้ถือว่าการเปลี่ยนแปลงนั้นไม่เป็นการแก้แบบแปลนและสัญญา
- ผู้รับจ้างต้องนำวัสดุที่จะทำการก่อสร้าง มาให้ช่างควบคุมงานและคณะกรรมการผู้ว่าจ้างตรวจสอบวัสดุ ให้เห็นสมควรก่อนจึงจะดำเนินการก่อสร้างต่อไปได้
- ให้ผู้รับจ้างจัดหาและติดตั้งเครื่องหมายสัญญาณและป้ายเตือนตามลักษณะงานเพื่อป้องกันมิให้เกิดอันตรายหรืออุบัติเหตุแก่ประชาชน โดยมีข้อปฏิบัติตามข้อบังคับของท้องที่นั้นๆ
- ในกรณีที่ผู้รับจ้างไม่ปฏิบัติตามข้อตกลงและปล่อยปละละเลยทำให้มีเหตุเสียหายใดๆผู้รับจ้างจะต้องรับผิดชอบทั้งสิ้น
- ผู้รับจ้างจะต้องกองวัสดุก่อสร้างให้เรียบร้อยในที่ที่กำหนดให้ และจะต้องไม่ทำให้กีดขวางทางสัญจร ผู้รับจ้างจะต้องตรวจและทำความสะอาดทุกวันไม่ให้มีเศษดินหรือเศษวัสดุก่อสร้างตกค้าง
- มิติต่างๆมีหน่วยเป็น 'เมตร' นอกจากระบุไว้เป็นอย่างอื่น
- ก่อนส่งมอบงานงวดสุดท้าย ผู้รับจ้างจะต้องทำความสะอาดบริเวณที่ก่อสร้างทั้งหมดให้เรียบร้อย
- การตัดสินใจในการแก้ไขปัญหาใดๆ ให้ขึ้นอยู่กับดุลยพินิจของช่างผู้ควบคุมงานและถือประโยชน์ของทางราชการเป็นหลัก โดยยึดหลักความปลอดภัยและหลักวิชาช่าง

องค์การบริหารส่วนตำบลหนองหว้า อ.เมือง จ.หนองบัวลำภู

กองช่าง
องค์การบริหารส่วนตำบลหนองหว้า

แบบโครงการ
โครงการก่อสร้างถนน คสล. ถนนซอยบ้านนาแก้ม เพชรน้อย บ.โคกสวรรค์ หมู่ที่ ๘ ต.หนองหว้า อ.เมือง จ.หนองบัวลำภู

เขียนแบบ
(นายนิรัติ์ ถวัลยุทโย)
ผู้ช่วยนายช่างโยธา

ตรวจแบบ
(นายอาญาภพ สิทธาธุ)
นายช่างโยธา

ตรวจแบบ
(นายสมศักดิ์ สุโอพรู)
ผู้อำนวยการกองช่าง

วิศวกรโยธา
(นายชัยเจริญ นาคำ)
วิศวกรโยธา ชำนาญการ

เห็นชอบ
(นายณัฐวรรัตน์ คำน้อย)
นายก อบต.หนองหว้า

อนุมัติ
(นายรัตน์ สุวอ)
นายก อบต.หนองหว้า

มาตราส่วน	
วัน/เดือน/ปี	
เลขที่แบบ	
แผ่นที่	แบบมาตรฐาน
จำนวนแผ่น	รายการประกอบแบบ

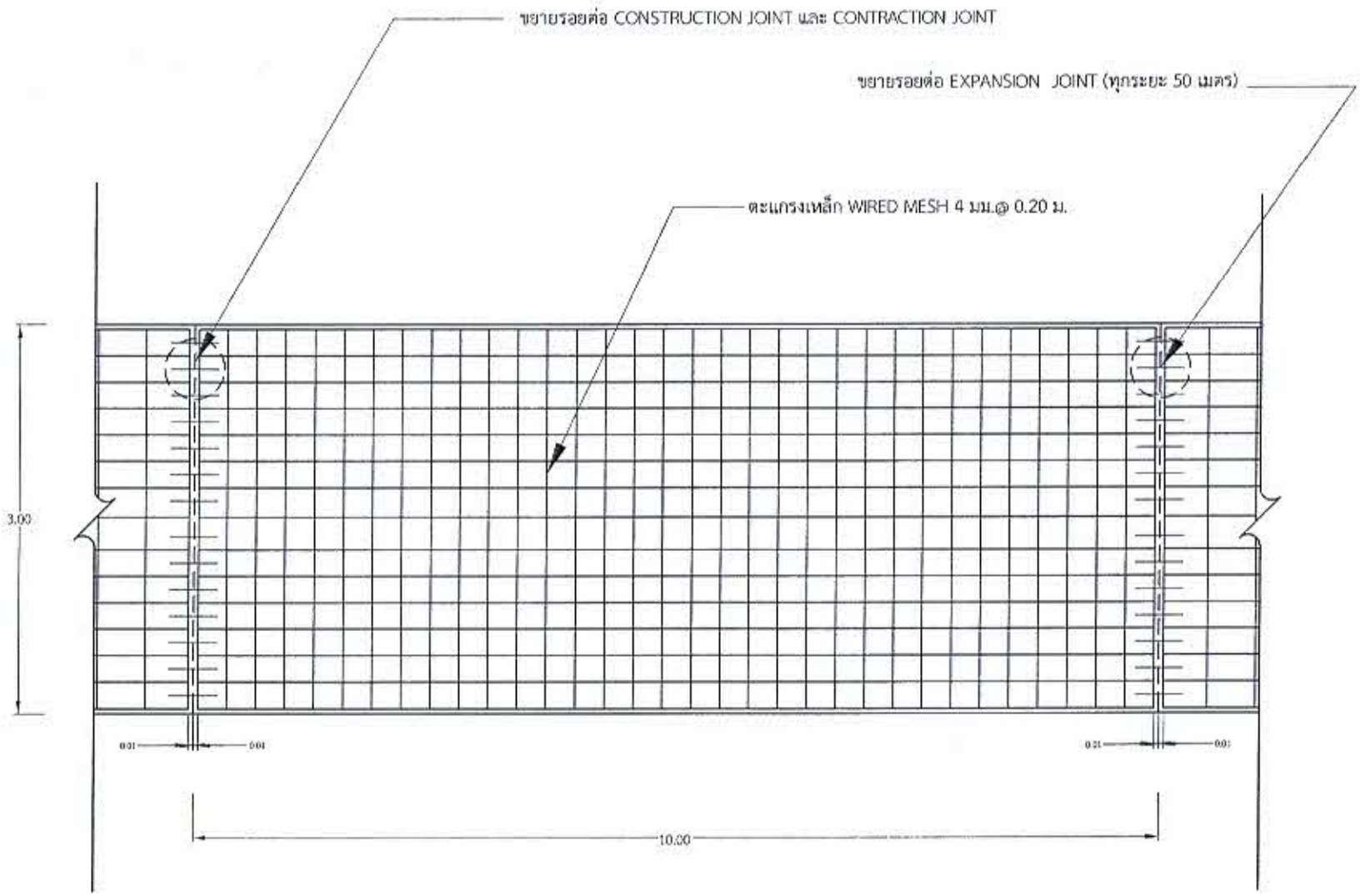

รูปแปลนแสดงการเสริมเหล็กและรอยต่อ

NOT TO SCALE

หมายเหตุ

ระดับการก่อสร้างอาจเปลี่ยนแปลงได้ตามสภาพของพื้นที่โดยขึ้นอยู่กับดุลพินิจของช่างควบคุมงาน

กรณีรายละเอียดแบบแปลนขัดแย้งกัน หรือขัดแย้งกับสภาพพื้นที่ ให้ปรึกษาช่างควบคุมงานเป็นผู้วินิจฉัย และปริมาณงานต้องไม่น้อยกว่าแบบกำหนด

องค์การบริหารส่วนตำบลหนองหว้า อ.เมือง จ.หนองบัวลำภู

กองช่าง
องค์การบริหารส่วนตำบลหนองหว้า

แบบโครงการ
โครงการก่อสร้างถนน คสล. ถนนซอยบ้านกลางแก้งบง เพชรน้อย บ.โคกสวรรค์ หมู่ที่ 4 ต.หนองหว้า อ.เมือง จ.หนองบัวลำภู

เขียนแบบ
(นายนิวัฒน์ ลาดคุปโป)
ผู้ช่วยนายช่างโยธา

ตรวจแบบ
(นายอานุภาพ สีหาจุ)
นายช่างโยธา

ตรวจแบบ
(นายสมศักดิ์ สุโอชฐ)
ผู้อำนวยการกองช่าง

วิศวกรโยธา
(นายชัยสิทธิ์ ผาลำ)
วิศวกรโยธา ภว.5320

เห็นชอบ
(นายชาวสงวนวัฒน์ คำอ้าย)
ปลัด อบต.หนองหว้า

อนุมัติ
(นายวิวัฒน์ สุวอ)
นายก อบต.หนองหว้า

มาตราส่วน	
วัน/เดือน/ปี	
เลขที่แบบ	
แผ่นที่	แบบแสดง
จำนวนแผ่น	-รูปแปลน

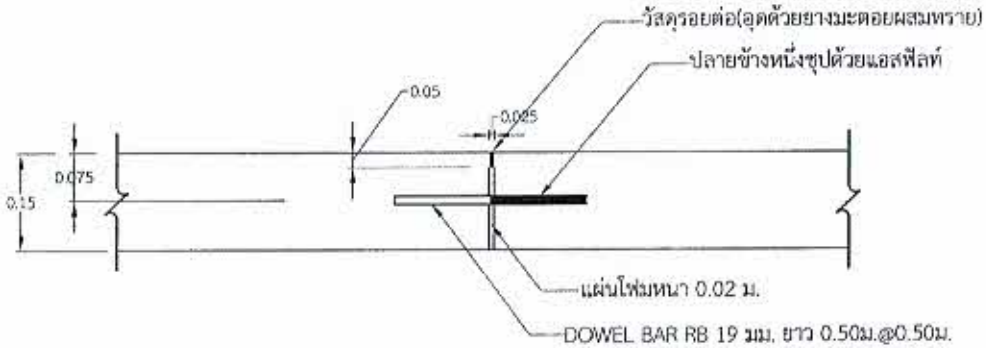

ขยายรอยต่อ EXPANSION JOINT ทุกระยะไม่เกิน 100 เมตร

NOT TO SCALE

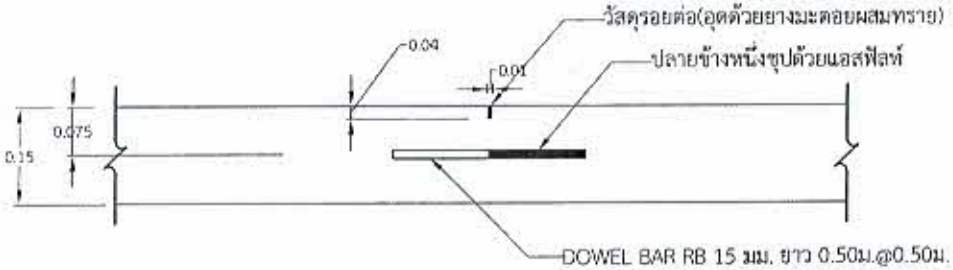

ขยายรอยต่อ CONTRACTION JOINT

NOT TO SCALE

กองช่าง
องค์การบริหารส่วนตำบลหนองหว้า

แบบโครงการ

โครงการก่อสร้างถนน คสล. ถนนซอยบ้านนางแก้มบ เพชรน้อย บ.โคกสวรรค์ หมู่ที่ 4 ต.หนองหว้า อ.เมือง จ.หนองบัวลำภู

เขียนแบบ
(นายปิวัฒน์ ลวดคุณไป)
ผู้ช่วยช่างโยธา

ตรวจแบบ
(นายอาญาภพ สีหาจู)
นายช่างโยธา

ตรวจแบบ
(นายสมศักดิ์ สุโสพรู)
ผู้อำนวยการกองช่าง

วิศวกรโยธา
(นายรักสิทธิ์ ผาด้ำ)
วิศวกรโยธา ภว.5308

เห็นชอบ
(นายสุวรวงศ์ คำก้าย)
รองนายกเทศมนตรีฯ

อนุมัติ
(นายวิรัตน์ สุวอ)
นายกเทศมนตรีฯ

มาตราส่วน	
วันเดือนปี	
เลขที่แบบ	
แผ่นที่	แบบแสดง -รูปขยาย
จำนวนแผ่น	

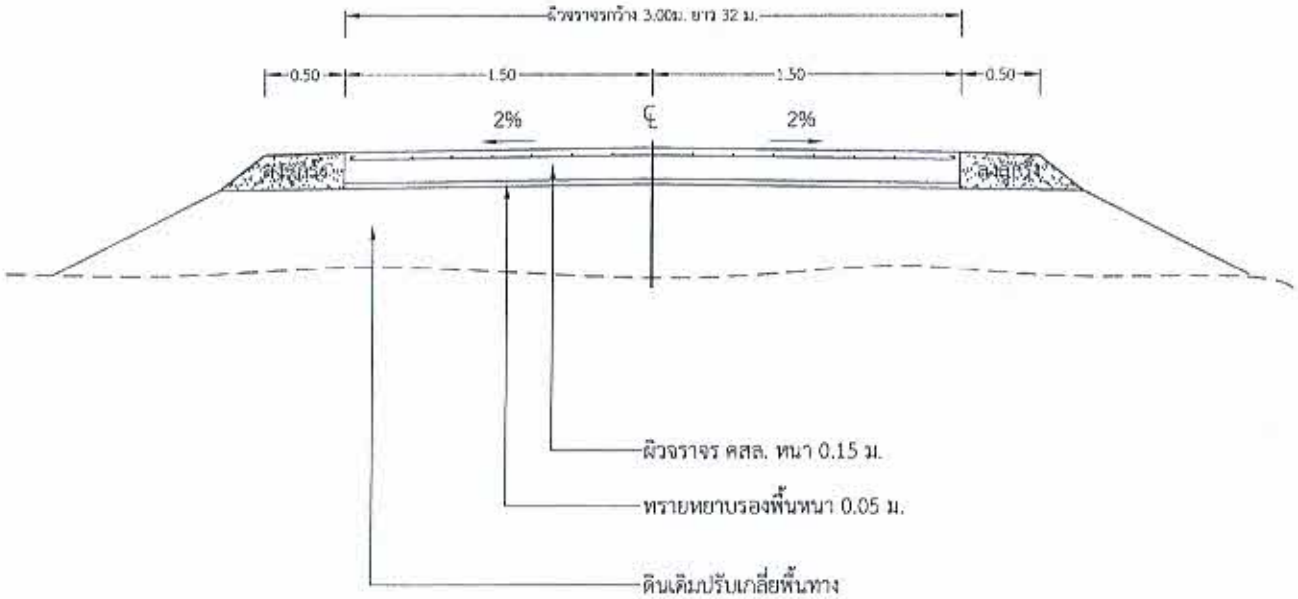

รูปตัดถนนคอนกรีตเสริมเหล็ก

NOT TO SCALE

กองช่าง
องค์การบริหารส่วนตำบลหนองหว้า

แบบโครงการ

โครงการก่อสร้างถนน คสล. ถนนซอยบ้านนางแก่นบ เพชรน้อย บ.โคกอารรค์ หมู่ที่ 9 ต.หนองหว้า อ.เมือง จ.หนองบัวลำภู

เขียนแบบ
(นายณัฐิณัน อวสศุภโย)
ผู้ช่วยนายช่างโยธา

ตรวจแบบ
(นายอานุภาพ ชีพาชุ)
นายช่างโยธา

ตรวจแบบ
(นายสมศักดิ์ สุโยธู)
ผู้อำนวยการกองช่าง

วิศวกรโยธา
(นายชัยชิตพี่ ผาดำ)
วิศวกรโยธา เลข 5328

เห็นชอบ
(นายสวัสดิ์วรรัตน์ ศักดิ์ภัย)
นายก อบต.หนองหว้า

อนุมัติ
(นายวิรัตน์ สุวอ)
นายก อบต.หนองหว้า

มาตราส่วน	
วันเดือนปี	
เลขที่แบบ	
แผ่นที่	แบบแสดง -รูปตัดตามขวาง
จำนวนแผ่น	

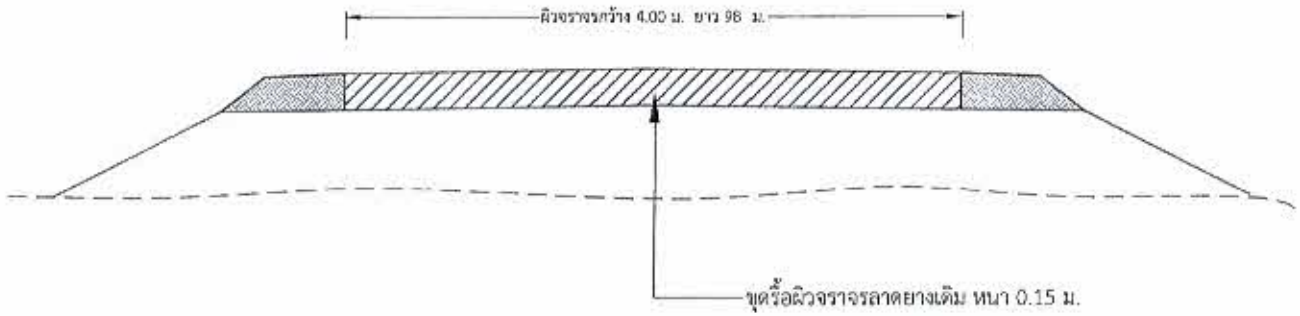

รูปตัดถนนคอนกรีตเสริมเหล็ก

NOT TO SCALE

องค์การบริหารส่วนตำบลหนองหว้า

กองช่าง
องค์การบริหารส่วนตำบลหนองหว้า

แบบโครงการ

โครงการก่อสร้างถนน คสล.
ถนนซอยบ้านนางแก่นบ เพชรน้อย
บ.โคกสวรรค์ หมู่ที่ 4 ต.หนองหว้า
อ.เมือง จ.หนองบัวลำภู

เขียนแบบ
(นายนิวัฒน์ อวสุปไป)
ผู้ช่วยนายช่างโยธา

ตรวจแบบ
(นายอานุภาพ สีหายุ)
นายช่างโยธา

ตรวจแบบ
(นายสมศักดิ์ สุโยพู)
ผู้อำนวยการกองช่าง

วิศวกรโยธา
(นายชัยอิทธิ์ ลาดำ)
วิศวกรโยธา สม.5328

เห็นชอบ
(นายศิวพงวัฒน์ คำอ้าย)
ปลัด อบต.หนองหว้า

อนุมัติ
(นายนิรัตน์ สุวอ)
นายก อบต.หนองหว้า

มาตราส่วน	
วัน/เดือน/ปี	
แผ่นที่แบบ	
แผ่นที่	แบบแสดง
จำนวนแผ่น	รูปตัดถนนคอนกรีตเสริมเหล็ก